Մեծ Պարնի բնակավայրի բնակիչ
Էդուարդ Վարդանի Աշուղաթոյանից
անձնագիր(ID card)-016321739
ՀԾՀ -2008540065

Հեռախոս – 093-15-25-18
Էլ.փոստ.....

Դ Ի Մ ՈՒ Մ

Անշարժ գույքի օբյեկտին (հողամաս) նոր հասցե տրամադրելու մասին

Խնդրում եմ Ձեզ, տրամադրել հասցե Էդուարդ Վարդանի Աշուղաթոյանին սեփականության իրավունքով պատկանող բաժանումից առաջացած անշարժ գույքին /հողամասին/.
Սեփականության իրավունքի վկայական թիվ 17012025-06-0059, ծածկագիր-06-075-0035-0009 ընդհանուր մակերեսը - 0,173 հա, առանձնացվող մասի մակերես 0,04405 հա, գտնվելու վայրը՝ գյուղ Մեծ Պարնի:

ներկայացվող փաստաթղթերի ցանկ՝

№	*Փաստաթղթի անվանումը*	***Կցված է*** (կատարվում է✓ նշում)
1	Դիմում՝ լրացված սահմանված ձևով	✓
2	Դիմումատու իրավաբանական անձի պետական գրանցման վկայականի պատճենը, ՀՎՀՀ, բանկային վավերապայմաններ	-
3	Դիմումատու քաղաքացու անձը հաստատող փաստաթղթի պատճենը	✓
4	Հողամասի բաժանման սխեմա	v
5	Հասցեավորման նպատակով կատարված վճարման անդորրագիր	✓
6	Սեփականության վկայականի պատճեն	✓
7	Հասցեի որոշման նախագիծ	✓
8	Հասցեավորման հայտի քաղվածք	✓

Ստորագրելով այս դիմումը՝ չեմ առարկում և տալիս եմ համաձայնություն իմ կողմից հայցվող ծառայությունը ստանալու նպատակով համայնքապետարանի աշխատակազմում իմ անձնական տվյալների մշակման և օգտագործման համար:

Դիմումատու՝ _____ (ստորագրություն) Էդուարդ Աշուղաթոյան (դիմումատուի անուն, ազգանուն)

11 04 2025թ.

ՀԱՅԱՍՏԱՆԻ ՀԱՆՐԱՊԵՏՈՒԹՅՈՒՆ
REPUBLIC OF ARMENIA ID CARD

Անուն/Surname
ԱՇՈՒՂԱԹՈՅԱՆ
ASHUGHATOYAN

Անուն/Given Name
ԷԴՈՒԱՐԴ
EDUARD

Հայրանուն/Patronymic name
ԿԱՐՊԱՆԻ

Սեռ/Sex
Ա/M

Քաղաքացիություն/Citizenship
ՀՀ/ARM

Ծննդյան թիվ/Date of birth
10.08.1954

Նույնականացման քարտի համար/Identity card number
016321739

Գործողության ժամկետի ավարտ/Date of expiry
23.07.2034

Գործողության ժամանակաշրջանի դադարեցման ամսաթիվ/Date of termination

Ծննդավայր/Place of birth
ՀԱՅԱՍՏԱՆԻ ՀԱՆՐԱՊԵՏՈՒԹՅՈՒՆ
ARMENIA

Բնակության վայր/Place of residence
ՀԱՅԱՍՏԱՆԻ ՀԱՆՐԱՊԵՏՈՒԹՅՈՒՆ
ARMENIA

Տրման ամսաթիվ/Date of issue
23.07.2024

Տրած մարմնի կոդ/Issuing authority
052

Հասարակական ծառայությունների հաշվառման համար/Social services number
2008540065

Արյան խումբ և անհատական հատկություններ/Blood type and rhesus

Քաղաքացիություն/Nationality
ՀԱՅ
ARMENIAN

I<ARM0163217394<<<<<<<<<<<<<<<
5408106M3407231ARM<<<<<<<<<<<6
ASHUGHATOYAN<<EDUARD<<<<<<<<<<

Դրամարկղի մուտքի օրդեր\ Cash receipt N 108797716	
«ՀԱՅՓՈՍՏ» ՓԲԸ «Haypost» CJSC	
Սպասարկող ՓԲ N Postoffice Number	1818
Վճարման տեսակ	Կանխիկ
Դեբետ\դրամարկղ	
Կրեդիտ հաշիվ\ Credit Account N	900245161162
Վճարող պարտապան\ Payer	ԷԴՈՒԱՐԴ ԱԾՈՒՂԱԹՈՅԱՆ
Անձը հաստատող փաստաթղթի տվյալներ\ ID Number	
Հանրային Ծառայության Համարանիշ\ Social Service Number	2008540065
Մեկնաբանություն\Comment	ՄԵԾ ՊԱՐՆԻ ՀԱՍՑԵԱՎՈՐՈՒՄ
Գործարքի նպատակ\Transaction Purpose	Համայնքի տարածքում շինարար կամ շինութ արտաքին տեսքը փոխվող վերակառուցման աշխատանք կատարելու հետ կապ
Գործարքի հիմք\Transaction details	
Ամսաթիվ\Date	2025-04-11 11:20:45
Գումար\Amount ՀՀ դրամ\AMD	800
Միջնորդավճար\Commission	100
Ընդամենը\Total amount	900
Գումարը բառերով\Amount in words	ինը հարյուր դրամ
Կատարող\ Executor	Ռուզաննա Դունամալյան
Վճարողի ստորագրություն\ Payer's signature	

ՀԱՅԱՍՏԱՆԻ ՀԱՆՐԱՊԵՏՈՒԹՅՈՒՆ

ՎԿԱՅԱԿԱՆ

ԱՆՇԱՐԺ ԳՈՒՅՔԻ ՆԿԱՏՄԱՄԲ ԻՐԱՎՈՒՆՔՆԵՐԻ
ՊԵՏԱԿԱՆ ԳՐԱՆՑՄԱՆ

Կադաստրի
կոմիտե

Սույն վկայականով հաստատվում է 17 հունվարի 2025 թվականին գույքի նկատմամբ իրավունքների պետական գրանցման միասնական մատյանում կատարված անշարժ գույքի նկատմամբ իրավունքի պետական գրանցումը հետևյալ տվյալներով.

1. ԳՐԱՆՑՎԱԾ ԻՐԱՎՈՒՆՔԻ ՍՈՒԲՅԵԿՏ(ՆԵՐ)

ԷԴՈՒԱՐԴ ԱՇՈՒՂԱԹՈՅԱՆ ՎԱՐԴԱՆԻ

2. ԱՆՇԱՐԺ ԳՈՒՅՔԻ ԳՏՆՎԵԼՈՒ ՎԱՅՐԸ ԵՎ ԱՆՎԱՆՈՒՄԸ

Մարզ Լոռի, համայնք Սպիտակ գյուղ Մեծ Պարնի 1-ին փողոց 45 հողամաս

3. ԳՐԱՆՑՄԱՆ ՀԱՄԱՐ ՀԻՄՔ ՀԱՆԴԻՍԱՑԱԾ ՓԱՍՏԱԹՂԹԵՐԸ

Ժառանգության իրավունքի վկայագիր ըստ օրենքի 16.12.2024թ. թիվ 3297, Սպիտակ համայնքի ղեկավարի 27.12.2024թ. թիվ 1229 որոշում,

4. ՀՈՂԱՄԱՍԻ ԲՆՈՒԹԱԳՐԵՐԸ

Կադաստրային ծածկագիրը՝ 06-075-0035-0009
Մակերեսի չափը (հա)՝ 0.173
Նպատակային նշանակությունը՝ բնակավայրերի
Գործառնական նշանակությունը կամ հողատեսքը՝ Բնակելի կառուցապատման
Գրանցված իրավունքի տեսակը՝ ՍԵՓԱԿԱՆՈՒԹՅՈՒՆ

ՎԿԱՅԱԿԱՆ N 17012025-06-0059, գաղտնաբառ՝ MQ3CNZAGWUIW

Փաստաթղթի իսկությունը և վավերականությունը կարող է ստուգվել Կադաստրի կոմիտեի www.e-cadastre.am կայքէջի միջոցով

5. ՇԻՆՈՒԹՅՈՒՆՆԵՐԻ ԲՆՈՒԹԱԳՐԵՐԸ

1) Նպատակային նշանակությունը՝

2) Բնութագրերը ըստ առանձին շինությունների՝

Հ/Հ	Կադաստրային ծածկագիր	Տեսակ	Մակերես	Գրանցված իրավունքի տեսակ

Լրացուցիչ նշումներ և տեղեկություններ

Գրանցումը իրականացնող պաշտոնատար անձի անունը, ազգանունը՝ ԱՐՍԵՆ ՄԱԼԽԱՍՅԱՆ

Զբաղեցրած պաշտոնը՝ Անշարժ գույքի գրանցման միասնական ստորաբաժանման անշարժ գույքի ավագ ռեգիստր

ՎԿԱՅԱԿԱՆ N 17012025-06-0059, գաղտնաբառ՝ MQ3CNZAGWUIW

Փաստաթղթի իսկությունը և վավերականությունը կարող է ստուգվել Կադաստրի կոմիտեի www.e-cadastre.am կայքէջի միջոցով

Կադաստրի կոմիտե

Հասցե տրամադրելու մասին որոշում (որոշման քաղվածք)

ՔԱՂՎԱԾՔ

Անշարժ գույքերի հասցեներ տրամադրելու մասին

Հ.Հ.	Դիմողը	Անշարժ գույքի գտնվելու վայրը(հասցեն)
1	Էդուարդ Վարդանի Աշուղաթոյան	Սպիտակ գյուղ Մեծ Պարնի, 1-ին փողոց, 45

Հ.Հ.	Դիմողը	Տրամադրվող հասցեն	Ծածկագիր	Շտրիխ-կոդ
1	Էդուարդ Վարդանի Աշուղաթոյան	Սպիտակ, Մեծ Պարնի, 1-ին փողոց, 45/1 հողամաս	061327ZQXWYL	

ՆԱԽԱԳԻԾ

ՍՊԻՏԱԿ ՀԱՄԱՅՆՔԻ ՂԵԿԱՎԱՐ

11.Ապրիլ.2025թ

ՈՐՈՇՈՒՄ

ԷԴՈՒԱՐԴ ՎԱՐԴԱՆԻ ԱՇՈՒՂԱԹՈՅԱՆԻՆ ՍԵՓԱԿԱՆՈՒԹՅԱՆ ԻՐԱՎՈՒՆՔՈՎ ՊԱՏԿԱՆՈՂ ԱՌԱՆՁԻՆ ԳՈՒՅՔԱՅԻՆ ՄԻԱՎՈՐՆԵՐԻ ԲԱԺԱՆՎԱԾ ԱՆՇԱՐԺ ԳՈՒՅՔԵՐԻ ՀԱՏԱԿԱԳԾԵՐԸ ՀԱՍՏԱՏԵԼՈՒ ԵՎ ՀԱՍՑԵ ՏՐԱՄԱԴՐԵԼՈՒ ՄԱՍԻՆ

Ղեկավարվելով Հայաստանի Հանրապետության հողային օրենսգրքի 3-րդ հոդվածի 1-ին կետով,«Տեղական ինքնակառավարման մասին» Հայաստանի Հանրապետության օրենքի 35-րդ հոդվածի 1-ին մասի 24-րդ կետով,Հայաստանի Հանրապետության կառավարության 2005 թվականի դեկտեմբերի 29-իթիվ 2387-Ն որոշմամբ հաստատված կարգի 29-րդ կետի 2-րդ ենթակետով, 33-րդ և 50-րդ կետերով, հիմք ընդունելով «ԳԵՈԳԼՈԲԱԼ» ՍՊԸ-ի կողմից տրամադրված անշարժ գույքի չափագրման հաշվետվությունը, անշարժ գույքի նկատմամբ իրավունքների պետական գրանցման թիվ 17012025-06-0059 վկայականը,Կադաստրի կոմիտեի կողմից անշարժ գույքի բաժանումից առաջացող հասցեի հայտի հաստատումը (քաղվածք՝ 0613272ZQXWYL) և ***Էդուարդ Վարդանի Աշուղաթոյանի*** դիմումը՝ ***որոշում եմ.***

1" ***Էդուարդ Վարդանի Աշուղաթոյանին*** սեփականության իրավունքով պատկանող առանձին գույքային միավորի առանձնացված 0,04405 հեկտար մակերեսով բնակավայրերի նպատակային նշանակության, բնակելի կառուցապատման գործառնական նշանակության հողամասին տրամադրել «Սպիտակ, գյուղ Մեծ Պարնի, 1-ին փողոց, 45/1 հողամաս» հասցեն (փոստային դասիչը՝ 1818):

2" Հաստատել սույն որոշման 1-ին կետում նշված առանձին գույքային միավորների բաժանված անշարժ գույքերի հատակագծերը:

3" Սույն որոշմամբ տրամադրված հասցեն ենթակա է պետական գրանցման:

Մեծ Պարնի բնակավայրի
վարչական ղեկավար՝ Գոռ Աշուղաթոյան

Սեփականատեր ԷԴՈՒԱՐԴ ԱԵՈՒԼԱԹՅԱՆ, ԿԱՐԴԱՆԻ	# ՀՈՂԱՄԱՍԻ ՀԱՏԱԿԱԳԻԾ Մարզ Լոռի, համայնք Ալպիտակ գյուղ Մեծ Պարնի 1-ին փողոց 45 հողամաս Մարզ, համայնք, հասցե Հողատեսքագրման հիմքը	Հաստատում եմ ____.____.202_թ. Համայնքի ղեկավար Կ.Տ. Անուն, ազգանուն, հայրանուն

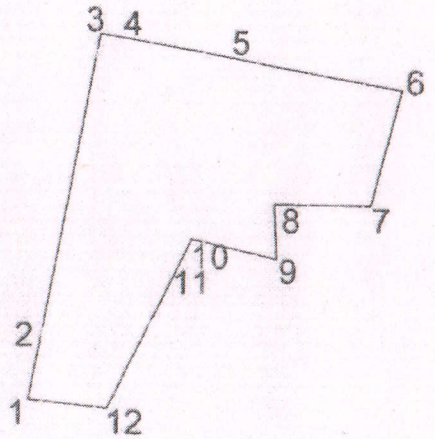

Սակերես հա	0.17300
Ծածկագիր	06-075-0035-0009-ից
Նպատակային նշանակություն	Բնակավայրերի
Գործառնական նշանակություն	Բնակելի կառուցապատման

Հողամասի

Շրջադարձային (բեկման) կետեր	Կոորդինատները X	Կոորդինատները Y	Գծային չափերը (մ)
1	4522230.1125	8424996.2032	
2	4522239.7059	8424998.1362	9.79
3	4522287.8346	8425007.4103	49.01
4	4522287.1206	8425011.7214	4.37
5	4522283.9981	8425029.0727	17.63
6	4522279.3675	8425054.8040	26.14
7	4522261.2436	8425050.1158	18.72
8	4522261.5212	8425035.0237	15.09
9	4522252.7241	8425035.4467	8.61
10	4522255.7092	8425021.7886	13.98
11	4522254.5481	8425021.2465	1.28
12	4522228.9508	8425008.8004	28.46
1	4522230.1125	8424996.2032	12.65

Մասշտաբ 1:1000

Որակավորում ունեցող անձ		Զավեն Իգիթխանյան
Որակավորման վկայականի համարը		N 0374
Ստորագրություն		
Իրավաբանական անձի անվանումը		«ԳԵՈԴԵԼՈԲԱՆ» ՍՊԸ
ՀՎՀՀ		00491374
Ստորագրություն		
ամիս ամսաթիվ	չափագրության	01.04.25թ
	հատակագծի կազմման	03.04.25թ

Կ.Տ.

Սեփականատեր	# ՀՈՂԱՄԱՍԻ ՀԱՏԱԿԱԳԻԾ	
ԷԴՈՒԱՐԴ ԱՇՈՒՂԱԹՈՅԱՆ ՎԱՐԴԱՆԻ	Մարզ Լոռի համայնք Սպիտակ գյուղ Մեծ Պարնի	Հաստատում եմ ___.___.202_թ.
	Մարզ, համայնք, հասցե	Համայնքի ղեկավար Կ.Տ.
	Հողամասի հասցեն	անուն, ազգանուն, հայրանուն

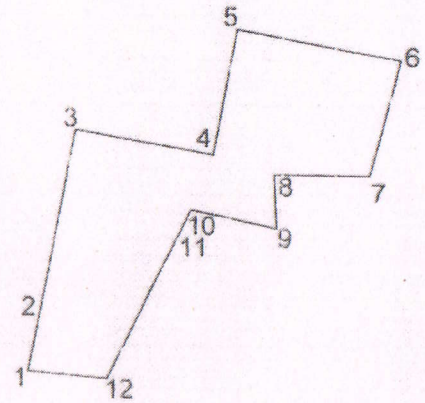

Մակերես հա	0.12895
Ծածկագիր	06-075-0035-0009-ից
Նպատակային նշանակություն	Բնակավայրերի
Գործառնական նշանակություն	Բնակելի կառուցապատման

Հողամասի

Հրջադարձային (շեղման) կետեր	Կոորդինատները X	Կոորդինատները Y	Գծային չափերը (մ)
1	4522230.1125	8424996.2032	
2	4522239.7059	8424998.1362	9.79
3	4522268.1910	8425003.6251	29.01
4	4522264.3593	8425025.2888	22.00
5	4522283.9981	8425029.0727	20.00
6	4522279.3675	8425054.8040	26.14
7	4522261.2436	8425050.1158	18.72
8	4522261.3212	8425035.0237	15.09
9	4522252.7241	8425035.4467	8.61
10	4522255.7002	8425021.7886	13.98
11	4522254.5481	8425021.2465	1.28
12	4522228.9508	8425008.8004	28.46
1	4522230.1125	8424996.2032	12.65

Մասշտաբ 1:1000

Որակավորում ունեցող անձ		Զավեն Իգիթխանյան
Որակավորման վկայականի համարը		N 0874
Ստորագրություն		
Իրավաբանական անձի անվանումը		<<ԳԵՈԳՐԱՖ>> ՍՊԸ
ՀՎՀՀ		00491374
Ստորագրություն		
ամիս ամսաթիվ	չափագրության	01.04.25թ
	հատակագծի կազմման	03.04.25թ

Կ.Տ.

Սեփականատեր	
ԷԴՈՒԱՐԴ ԱԵՈՒՐԱԹՈՅԱՆ ՎԱՐԴԱՆԻ	

ՀՈՂԱՄԱՍԻ ԲԱԺԱՆՄԱՆ ՍԽԵՄԱ

Մարզ Լոռի, համայնք Սպիտակ գյուղ Մեծ Պարնի 1-ին փողոց 45 հողամաս

Մարզ, համայնք, հասցե

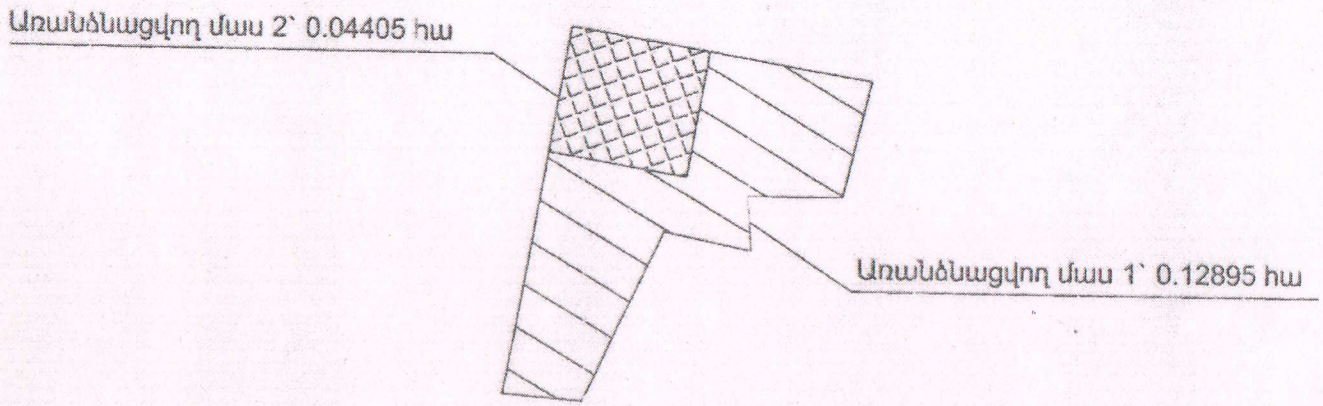

Սակերես հա	0.17300
Ծածկագիր	06-075-0035-0009
Նպատակային նշանակություն	Բնակավայրերի
Գործառնական նշանակություն	Բնակելի կառուցապատման

Լրացուցիչ նշումներ.

Մասշտաբ 1:1000

Որակավորում ունեցող անձ		Զավեն Իգիթխանյան
Որակավորման վկայականի համարը		N 0374
Ստորագրություն		
Իրավաբանական անձի անվանումը		<<ԳԵՈԿԱԴԱՍ>> ՍՊԸ
ՀՎՀՀ		00491374
Ստորագրություն		
ամիս ամսաթիվ	չափագրության	01.04.25թ
	հատակագծի կազմման	03.04.25թ

Կ.Տ.

Սեփականատեր	**ՀՈՂԱՄԱՍԻ ՀԱՏԱԿԱԳԻԾ**	
ԷԴՈՒԱՐԴ ԱԶՈՒՄԱՅԻ ՎԱՐԴԱՆԻ	Մարզ Լոռի, համայնք Սպիտակ, գյուղ Մեծ Պարնի	Հաստատում եմ ___.___.202_թ.
	Մարզ, համայնք, հասցե	Համայնքի ղեկավար Կ.Տ.
	Գործառնական հիմքը	անուն, ազգանուն, հայրանուն

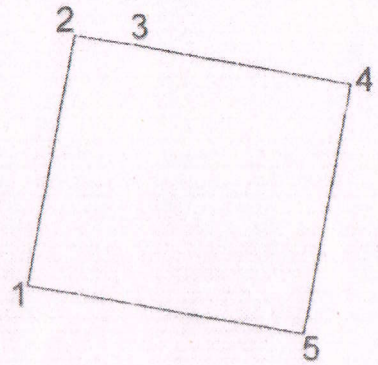

Մակերես հա	0.04405
Ծածկագիր	06-075-0035-0009-ից
Նպատակային նշանակություն	Բնակավայրերի
Գործառնական նշանակություն	Բնակելի կառուցապատման

Հողամասի

Երթևեկային (քեկման) կետեր	Կոորդինատները X	Կոորդինատները Y	Գծային չափերը (մ)
1	4522268.1910	8425003.6251	
			20.00
2	4522287.8346	8425007.4103	
			4.37
3	4522287.1296	8425011.7214	
			17.63
4	4522283.9981	8425029.0727	
			20.00
5	4522264.3593	8425025.2888	
			22.00
1	4522268.1910	8425003.6251	

Մասշտաբ 1:500

Որակավորում ունեցող անձ		Շավեն Իգիթխանյան
Որակավորման վկայականի համարը		N 0374
Ստորագրություն		
Իրավաբանական անձի անվանումը		<<ԳԵՈԳԼՈԲԱԼ>> ՍՊԸ
ՀՎՀՀ		00491374
Ստորագրություն		
ամիս ամսաթիվ	չափագրության	01.04.25թ
	հատակագծի կազմման	03.04.25թ

Կ.Տ.